UPUTE ZA UPOTREBU I SASTAVLJANJE (HR)

Model: Gentle Air oil filled radiator

Molimo pažljivo pročitati upute prije upotrebe. Sačuvajte upute za naknadno korištenje.

Ovaj proizvod je namijenjen za prostorije sa dobrom izolacijom ili za povremenu upotrebu.

Uputstva za upotrebu i sastavljanje odnose se na sljedeće modele grijalica:

AB-H1000MEC, AB-H1000DN, AB-H1000DN BLACK, AB-H1000GLASS, AB-H1500DN, AB-H2000DN

Važne sigurnosne informacije

Morate poštovati zajedničke sigurnosne smjernice pri korištenju električnih proizvoda, osobito u prisustvu djece.

UPOZORENJE! Kako biste izbjegli strujni udar ili oštećenja prouzrokovana toplinom, uvijek provjerite je li utikač isključen iz struje prije nego što je grijalica premještena ili očišćena.

- Pažljivo pročitajte upute.
- Proizvod je namijenjen samo za kućnu upotrebu.
- Provjerite je li grijač spojen na kućnu električnu mrežu, kao što je naznačeno na grijalici.
- Prilikom prve upotrebe grijalica emitira specifičan miris. Miris je potpuno bezopasan i nestati će u kratkom vremenskom roku.
- Uvjerite se da među elementima grijalice nema komada pakirne pjene ili kartona. Isti se moraju ukloniti kako bi se izbjegli neugodni mirisi.
- Izbjegavati pregrijavanje grijalice – **ne prekrivati ju!**
- Uvijek ugasite grijalicu i isključite ju iz utičnice za vrijeme dužeg perioda ne korištenja.
- Obratite posebnu pažnju ako se grijalica koristi u prostorijama u kojima su djeca, hendikepirane ili starije osobe.
- Grijalica ne bi trebala biti postavljena direktno ispod električne utičnice.

- Kabel ne smije biti postavljen ispod niti jedne vrste tepiha. Provjerite je li kabel postavljen tako da se nitko ne može spotaknuti o njega.
- Grijalica se ne smije koristiti ako je kabel i/ili utičnica oštećena. Grijalica se ne smije koristiti ako je pala na pod ili je oštećena na bilo koji drugi način.
- Ako je kabel oštećen, mora se popraviti od strane proizvođaća ili stručnjaka kako bi se izbjegla opasnost.
- Izbjegavajte upotrebu produžnih kabela koji mogu prouzrokovati pregrijavanje il/ili požar.
- Nikad nemojte prekrivati ventilacijski otvor grijalice. Izbjegavajte potencijalnu opasnost od požara tako da njihov dovod zraka nije blokiran niti prekriven.Grijalicu treba koristiti u sobama s normalnim ravnim podovima.
- Grijalica ne smije biti postavljena u blizini zapaljivih materijala bilo koje vrste zbog opasnosti od požara.
- Grijalica se ne smije koristiti u prostorijama koje sadrže benzin, boje i druge zapaljive tvari (garaže i slično).
- Nikad ne dodirujte strujni grijač mokrim rukama. Grijalica se treba postaviti tako da osoba koja se tuširа ili kupa ne može doći u neposrednu dodir s njom.
- Grijalica postaje vruća kada je upaljena, stoga budite pažljivi kako se nebi opekli.

- Prije premještanja grijalicu treba ugasiti, sključiti iz struje i ohladiti.
- Ne koristiti ovu grijalicu u prostorijama koje su zauzete od strane osoba koje nisu u mogućnosti same napustiti istu, osim ukoliko nisu pod stalnim stručnim nadzorom.
- Izbjegavajte opterećenje električne mreže. Grijalica može opteretiti mrežu ukoliko je uključeno više aparata na istu utičnicu.
- Uređaj ne smiju koristiti djeca mlađa od 8 godina i osobe sa smanjenim psihičkim ili mentalnim sposobnostima ili osobe bez iskustva i znanja osim ako su pod stručnim nadzorom ili imaju upute za sigurno korištenje uređaja te razumiju opasnosti koje su uključene.
- Djeca se ne smiju igrati s uređajem. Čišćenje i održavanje uređaja djeca ne bi smjela provoditi bez nadzora odrasle osobe.
- Djecu mlađu od 3 godine treba držati podalje od uređaja, osim ako su pod stalnim nadzorom.
- Djeci u dobi od 3 do 8 godina jedino je dozvoljeno uključivanje i isključivanje uređaja, pod pretpostavkom da je uređaj montiran u skladu s uputama za montažu i djeca su dobila upute ili nadzor koji osigurava sigurno korištenje uređaja i razumije opasnosti koje su uključene.
- Grijalica se ne smije koristiti u neposrednoj blizini mjesta za tuširanje, kupanja ili bazena.

SAČUVAJTE UPUTSTVA ZA NAKNADNO KORIŠTENJE!

NIKAD NEMOJTE DODIRIVATI GRIJAČU PLOČU ILI KUČIŠTE MOKRIM RUKAMA!

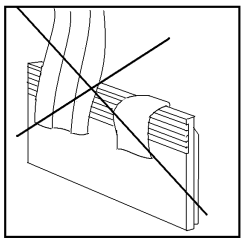

Specifikacije

Model	Termostat	Boja	Napon	Snaga (W)	Turbo grijanje
AB-H1000MEC	Mehanički	Bijela	220-240V~, 50-60Hz	1000	Da
AB-H1000DN	Dan/noć	Bijela	220-240V~, 50-60Hz	1000	Da
AB-H1500DN	Dan/noć	Bijela	220-240V~, 50-60Hz	1500	Da
AB-H2000DN	Dan/noć	Bijela	220-240V~, 50-60Hz	2000	Da
AB-H1000DN GLASS	Dan/noć	Bijela	220-240V~, 50-60Hz	1000	Da
AB-H1000DN CRNA	Dan/noć	Crna	220-240V~, 50-60Hz	1000	Da

Prije prve upotrebe

Nakon otpakiravanja grijalice, provjerite je li grijalica oštećena prilikom transporta. Kontaktirajte distributera ili uvoznika ako uočite ikakvu vidljivu štetu na proizvodu.

Zadržite ambalažu za eventualni naknadni transport. Prilikom rješavanja pakiranja, pobrinite se da otpad zbrinete savjesno. Držite plastične vrećice izvan dohvata djece.

Prva upotreba

Prilikom prve upotrebe ili nakon duljeg perioda ne korištenja, normalno je da grijalica kratko vrijeme emitirati specifičan miris .

Molimo da pažljivo pročitate upute prije upotrebe. Sačuvajte priručnik s uputama za naknadno korištenje.

Također je normalno da grijalica proizvodi zvuk prilikom zagrijavanja i hlađenja.

Kako bi se izbjeglo pregrijavanje, grijalica se ne smije prekrivati.

UPOZORENJE: Grijalica se ne smije koristiti ukoliko je stakleni panel oštećen (odnosi se samo na model AB-H1000DN GLASS).

Opis grijalice

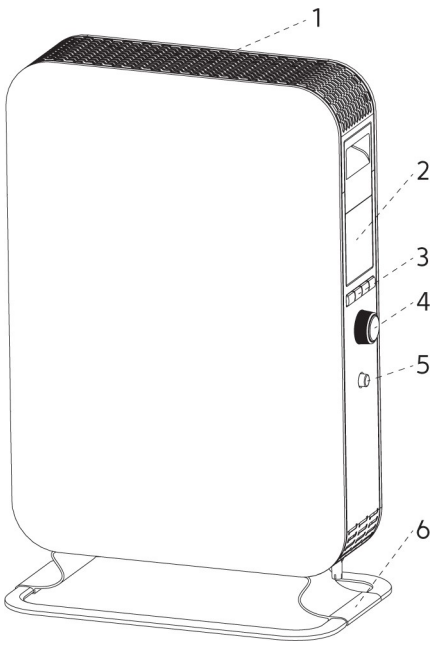

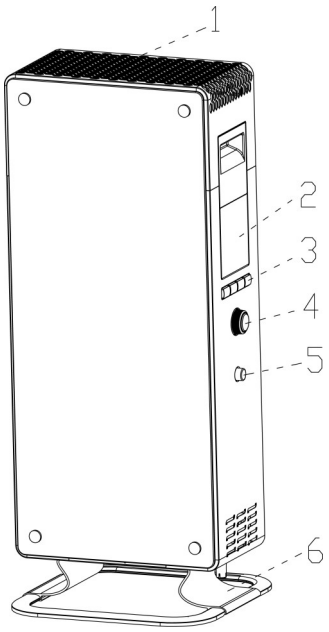

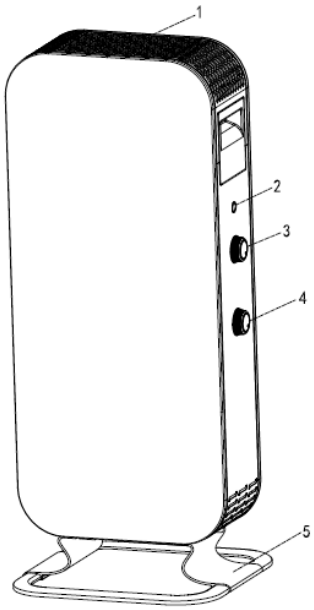

AB-H1000DN/1500DN/2000DN/1000DN CRNA

1. Emisija topline
2. LED ekran
3. Termostat
4. Glavna tipka
5. OFF/ON
6. Noge(aluminijske)

AB-H1000DN GLASS

1. Emisija topline
2. LED ekran
3. Termostat
4. Glavna tipka
5. OFF/ON
6. Noge(aluminijske)

AB-H1000MEC

1. Emisija topline
2. Pokazivač aktivnosti
3. Termostat
4. Odabir nivoa
5. Noge(aluminijske)

Dijelovi

- 8 vijaka (već ugrađena)
- 2 donja nosača
- 2 nožna nosača

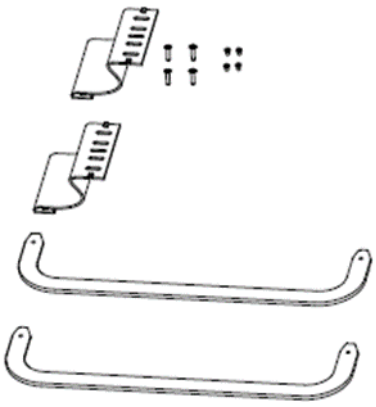

Sastavljanje

1. Ubacite obje nožice unutar nosača, tako da ju stabilizirate (Prikazano na slici 1).
2. Pričvrstite nožice na nosače stezanjem 2 vijaka u svaki nosač (slika na dnu).
3. Uklonite već postavljene vijke s donje strane grijalice i pažljivo namjestite grijalicu na nožice.
4. 2 vijka moraju biti pričvršćena na svaki nožni nosač (Prikazano na slici 2).
5. **NIKAD NE KORISTITI GRIJALICU PRIJE PRIČVRŠĆIVANJA NOŽICA.**

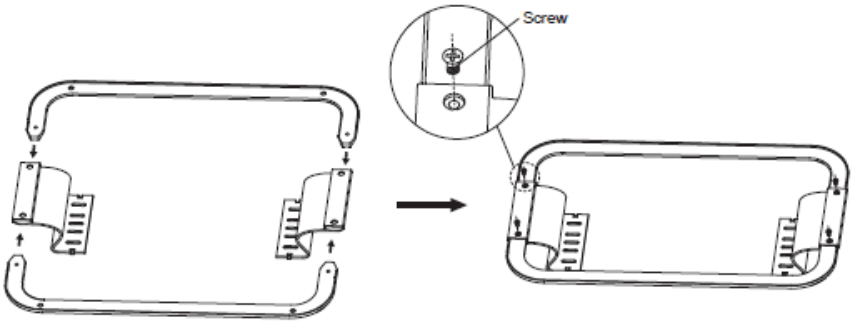

PICTURE 1

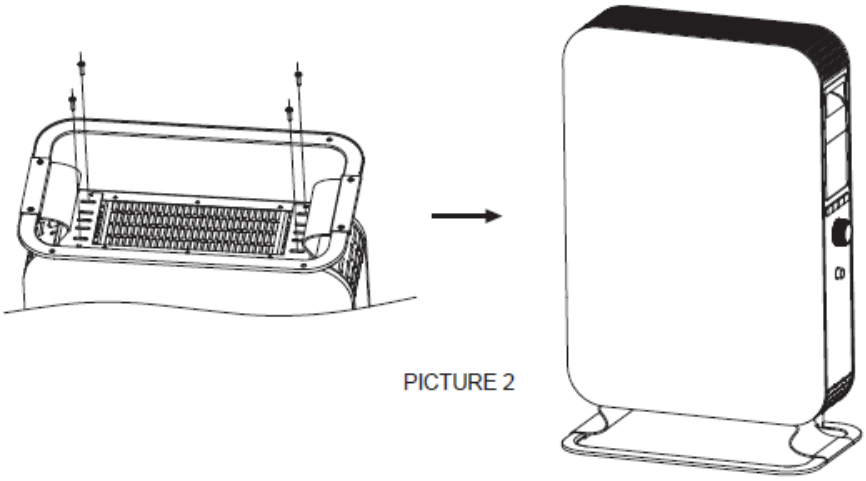

PICTURE 2

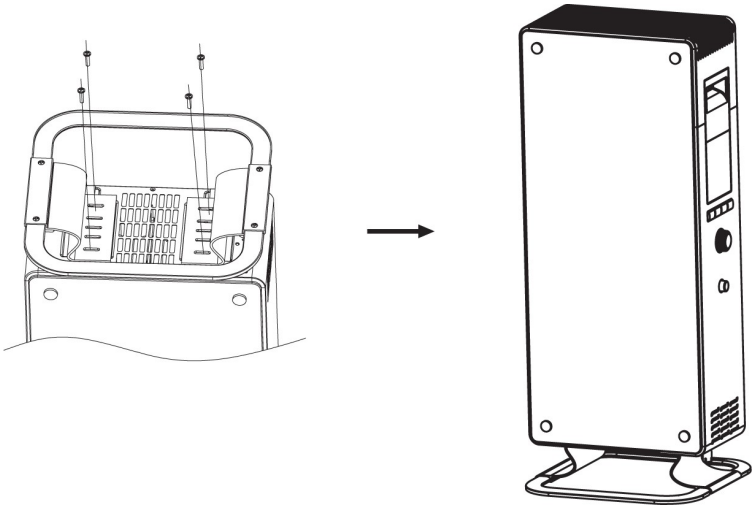

AB-H1000MEC — Upute

Upravljačka ploča za AB-H1000MEC

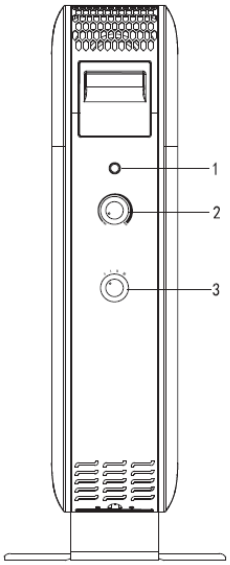

1. Pokazivač aktivnosti

2. Termostat

3. Odabir nivoa:

    0: OFF

    I: 400 W

    II: 600 W

    III: 1000 W

UPOZORENJE: Uvjerite se da su nožice pričvršćene na grijalicu, sukladno uputama, prije upotrebe.

Korištenje

1. Namjestiti grijalicu na OFF (pozicija 0). Uključite grijalicu u uzemljenu utičnicu.
2. Namjestite nivo na |, || ili |||. Namjestite termostat na najviču poziciju. Kada sobna temperatura dosegne željenu, okrenite termostat prema dolje dok ne čujete "klik". Termostat ostaje u toj poziciji do sljedeće promjene. Čim sobna temperatura padne ispod nivoa, grijalica će se automatski uključiti. Kad se sobna temperatura podigne do željene, grijalica će se automatski ugasiti.
3. Ako želite promijeniti sobnu temperaturu, ponovite korak 2.
4. Grijalica ima zaštitu od pregrijavanja koja isključuje grijalicu u slučaju pregrijavanja bilo kojeg dijela grijalice.
5. Kako bi grijalicu isključili pritisnite tipku OFF/ON (pozicija 0). Ako grijalicu ne koristite duži period vremena, isključite ju iz struje.

AB-H1000DN/1500DN/2000DN/1000DN GLASS/1000DN CRNA — Upute

Upravljačka ploča za AB-H1000DN/1500DN/2000DN/1000DN GLASS/1000DN CRNA

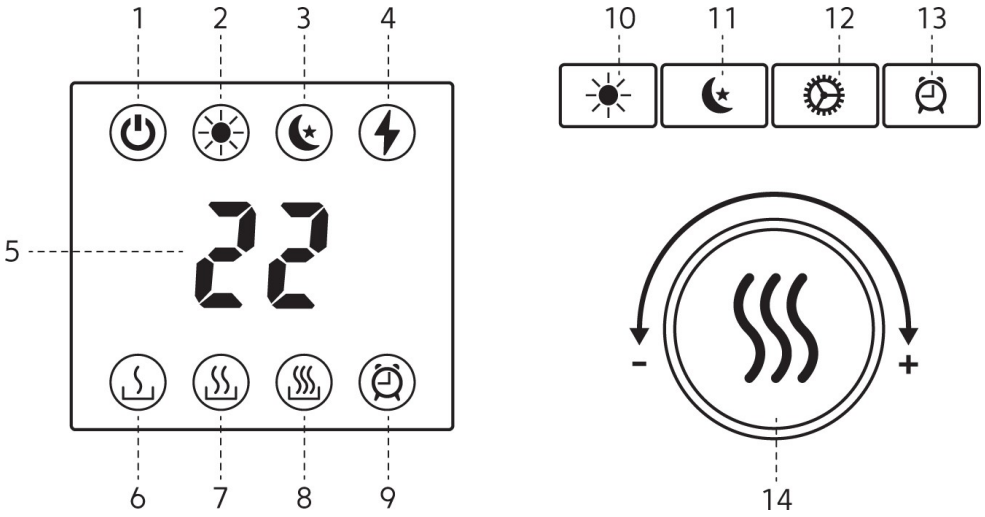

1. Pripravnost

2. Dnevne postavke

3. Noćne postavke

4. Pokazivač aktivnosti — Pokazuje je li grijalica uključena ili ne.

5. Željena sobna temperatura

6., 7., 8. Pokazivač nivoa rada

9. Vremenski brojač

10. Tipka za aktivaciju dnevnih postavki

11. Tipka za aktivaciju noćnih postavkih

12. Tipka za odabir opcija

13. Aktivacija vremenskog brojača

14. Termostat i odabir nivoa rada:

    i. Okrenuti tipku u lijevo za spuštanje temperture,a udesno za podizanje.

    ii. Pritisnuti tipku za odabir nivoa rada. 3 nivoa.

UPOZORENJE: Uvjerite se da su nožice pričvršćene na grijalicu, sukladno uputama, prije upotrebe.

Ako osjetnik temperature ne radi pravilno, na ekranu će se pojaviti dolje navedena oznaka. Molimo kontak-tirajte distributera ili uvoznika.

Korištenje
AB-H1000DN/1500DN/2000DN/1000DN GLASS/1000DN CRNA

1. Uključite grijalicu u uzemljenu utičnicu.
2. Pritisnite OFF/ON tipku.
3. Odaberite željeni nivo rada I, II ili III, pritiskom tipke za odabir nivoa. Okrenite termostat na željenu temperaturu gledajući u ekran. Čim sobna temperatura padne ispod nivoa, grijalica će se automatski uključiti. Kad se sobna temperatura podigne do željene, grijalica će se automatski ugasiti.

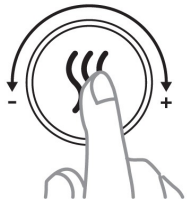

4. Termostat mjeri od 5 do 35°C.
5. Ako želite promijeniti sobnu temperaturu, ponovite korak 3.

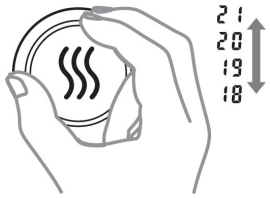

6. Grijalica ima zaštitu od pregrijavanja koja isključuje grijalicu u slučaju pregrijavanja bilo kojeg dijela grijalice.
7. Kako bi grijalicu isključili pritisnite tipku OFF/ON. Ako grijalicu ne koristite duži period vremena, isključite ju iz struje.

BROJAČ VREMENA

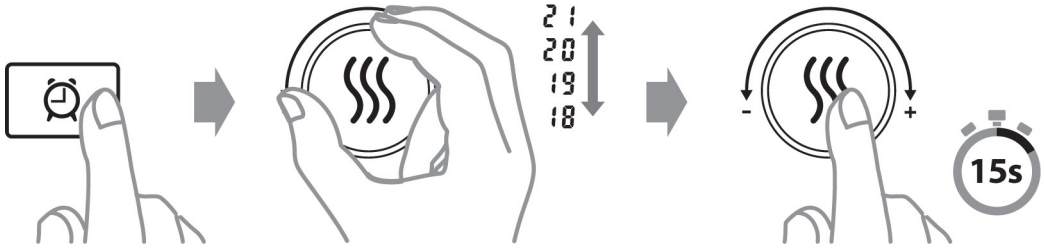

Brojač vremena će isključiti grijalicu nakon što prođe odabrani period.

Dan– Noć postavke programa

Prilikom programiranja radijatora za dnevni ili noćni način rada, razdoblje unesenih postavki bit će aktivne od trenutka registracije programa. Što znači; ako želite da dnevni način rada počne u 7.30 sati, onda trebate registrirati program u 7.30 sati.

Radijator je potrebno programirati samo jedanput za dnevni način rada i jedanput za noćni način rada. Ako ste programirali radijator, postavke programa će biti aktivne sljedećih dana:

Dnevne postavke: Ponedjeljak-Petak (dan 1-5)

Noćne postavke: Sve noći

PRIMJER:

Recimo da želite programirati postavke radijatora za dnevni i noćni način rada, (normalno radijator je namješten 23 stupnjeva). Želite da radijator uradi sljedeće:

Dnevne postavke su aktivirane od 7.30 sati do 14.30 sati. Željena temperatura: 17 stupnjeva

Noćne postavke su aktivirane od 22.00 sati do 6.00 sati. Željena temperatura: 18 stupnjeva

1) Kako aktivirati Dnevne postavke

Utorak 7.30 sati idete do radijatora i pritisnete ☀ na upravljačkoj ploči radijatora.

"d" će biti vidljiv na zaslonu. Koristite glavnu tipku (kotačić) da biste odredili koji je dan danas kada programirate radijator (1= Ponedjeljak, 2 = Utorak itd.) Imajte na umu da ne programirate radijator za različite dane. Ovom radnjom samo govorimo radijatoru koji je dan kada ga programiramo, budući da je dnevna postavka aktivna samo od Ponedjeljak-Petak. Odaberite 2 za Utorak. Potvrdite pritiskom na

"C" će zasvijetliti na zaslonu. Koristite glavnu tipku (kotačić) za postavljanje željene temperature od 17 stupnjeva za dnevnu postavku. Potvrdite pritiskom na

"H" će zasvijetliti na zaslonu. Koristite glavnu tipku (kotačić) za postavljanje željenog razdoblja od 7 sati (što znači da će odabrani period biti aktivan od 7.30 sati do 14.30 sati). Potvrdite pritiskom na

Dnevne postavke će biti aktivne od 7.30 sati do 14:30 sati Ponedjeljak-Petak. Postavljena temperatura je 17 stupnjeva .

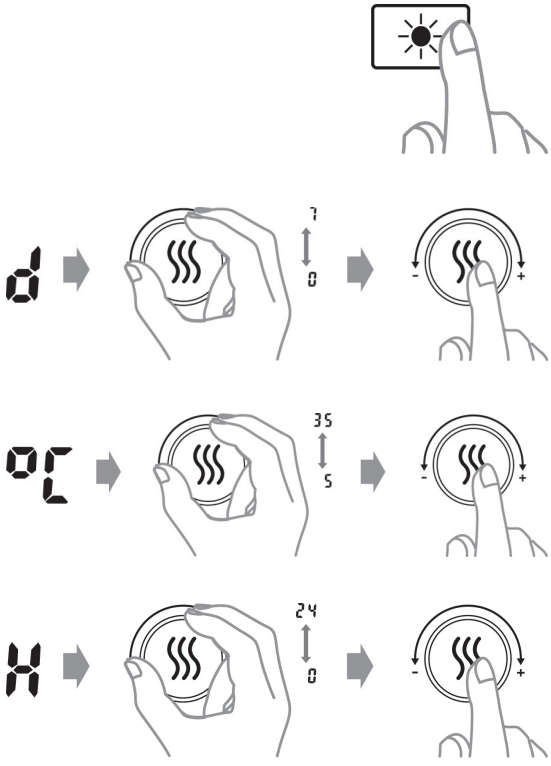

*Kontrolno svjetlo ☀ svijetli zeleno kada je radijator u aktivnom razdoblju postavki. Kontrolno svjetlo svijetli crveno kada je u neaktivnom razdoblju ali programiran.

2) Kako aktivirati noćne postavke

U 22.00 sata idete do radijatora i pritisnete na upravljačkoj ploči radijatora.

"C" će zasvijetliti na zaslonu. Koristite glavnu tipku (kotačić) za postavljanje željene temperature od 18 stupnjeva za noćnu postavku. Potvrdite pritiskom na

"H" će zasvijetliti na zaslonu. Koristite glavnu tipku (kotačić) za postavljanje željenog razdoblja od 8 sati (što znači da će odabrani period biti aktivan od 22.00 sata do 6.00 sati). Potvrdite pritiskom na

Noćne postavke će biti aktivne od 22.00 sata do 6.00 sati svaki dan. Postavljena temperature je 18 stupnjeva.

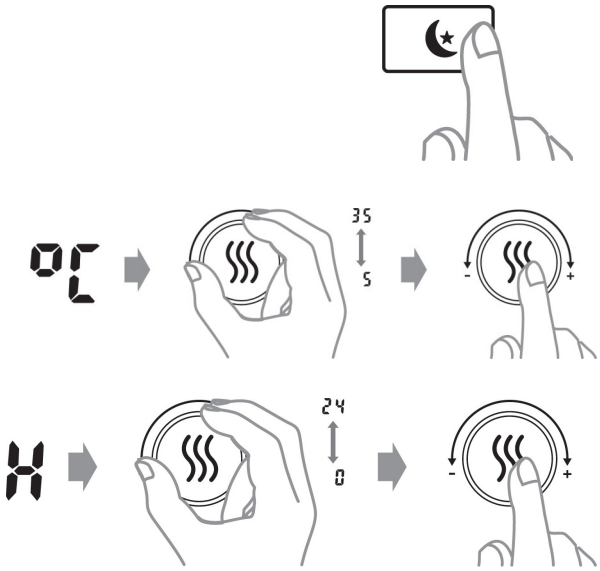

*Kontrolno svjetlo svijetli zeleno kada je radijator u aktivnom razdoblju postavki. Kontrolno svjetlo svijetli crveno kada je u neaktivnom razdoblju ali programiran.

N.B. Ako dođe do nestanka struje/isključite grijalicu tokom programiranja, postavke programiranja će biti izgubljene i morat ćete ponoviti postupak.

Pažnja! 2012 modeli (serijski br. HL12) imaju drugačije postavke gdje se ne traži da registrirate broj sati i temperaturu tijekom programiranja. Standardi su sljedeći:

Dnevne postavke: 5 sati i 17 stupnjeva

Noćne postavke: 7 sati i 17 stupnjeva

Osim ovoga ostale postavke su iste.

3) Promjena postavki temperature—Dnevno

Pritisnite i zadržite ⚙ i pritisnite ☀ 3 puta.

Unesite željenu temperaturu za dnevne postavke. Sačuvajte pritiskom na ≋ ili pričekajte 15 sec. za automatsku potvrdu.

4) Promjena postavki temperature—Noćno

Pritisnite i zadržite ⚙ i pritisnites ☾ 3 puta.

Unesite željenu temperaturu za noćne postavke. Sačuvajte pritiskom na ≋ ili pričekajte 15 sec. za automatsku potvrdu.

---

5) Promjena broja sati — Dnevno

Pritisnite i zadržite ⚙ i pritisnite ☀ 2 puta.

Unesite željeni broj sati za dnevne postavke. Sačuvajte pritiskom na ≋ ili pričekajte 15 sec. za automatsku potvrdu.

6) Promjena broja sati — Noćno

Pritisnite i zadržite ⚙ i pritisnite ☾ 2 puta.

Unesite željeni broj sati za dnevne postavke. Sačuvajte pritiskom na ≋ ili pričekajte 15 sec. za automatsku potvrdu.

7) Poništite (preskočite) period postavki.

Pritisnite i zadržite ⚙ i pritisnite ☀ ili ☾ jednom (ovisno o tipu perioda postavki koji želite preskočiti).

***Grijalica će preskočiti aktivni period ili period koji slijedi.**

***Tijekom sljedećeg perioda postavki, grijalica će se automatski vratiti na programirane postavke.**

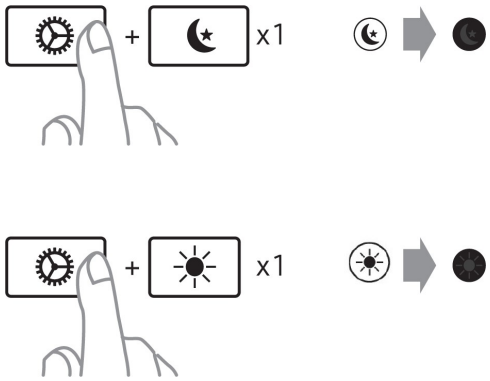

8) Brisanje programa

Pritisnite i zadržite ☀ ili ☾ (ovisno o periodu koji želite izbrisati) na 3 sekunde.

9) Namještanje temperature

*Ukoliko se javlja odstupanje između željene i trenutne temperature u prostoriji, ista se može prilagoditi (grijalica bi trebala biti postavljena na istu temperaturu najmanje 12 sati kako bi znali da je podešavanje potrebno).

Pritsnite ⚙ 2 puta tipku za odabir opcija i konrolne tipke (+ ili –) za namještanje stvarne temperature u sobi. Pritisnite ≋ ili pričekajte 15 sekundi za automatsku potvrdu temperature u sobi.

10) Vraćanje na tvorničke postavke

Isključite grijalicu. Pritisnite i zadržite ≋ kada grijalicu želite uključiti.

11) Memorijska opcija

*Grijalica pamti sve postavke temperature i automatski će se vratiti na željenu, nakon nestanka el. energije. Ako ste promijenili postavke temperature za više programa, grijalica će također zapamtiti promjene.

Održavanje

1) Uvijek isključite i ohladite grijalicu prije čišćenja.

2) Redovito brišite grijalicu vlažnom krpom i osušite površinu prije ponovnog korištenja.

3) Grijalicu treba čistiti barem jednom mjesečnom za vrijeme sezone grijanja.

OPREZ! Grijalica nikada ne smije biti uronjena u vodu.

Izbjegavajte sredstva za čišćenje prilikom čišćenja grijalice.

Nikad ne dopustite da voda uđe u griajlicu jer to može biti opasno

4) Prašinu i slično treba ukloniti mekom krpom.

5) Grijalica može biti skladištena na suhom i čistom mjestu.

6) Ako grijalica prestane raditi, nemojte ju sami pokušati popraviti jer to može uzrokovati požar i/ili opasnost od strujnog udara.

Garancija

Jamstvo vrijedi 2 godine. Unutar tog perioda grijalica može biti popravljena ili zamjenjena. Jamstvo vrjedi za grijalice korištene u skladu s ovim uputama te je potrebno predoćiti potvrdu o kupnji. Ako je došlo do bilo kakvog kvara vezanog za grijalicu, obratite se distributeru ili uvozniku.

Zbrinjavanje otpada

Ovaj simbol označava da se grijalica ne smije zbrinjavati s ostalim komunalnim otpadom. Ovaj proizvod mora biti dostavljen službi za recikliranje ili pohranjen u kontejner za električne aparate i elektronsku opremu. Na taj će se način spriječiti opasnost po zdravlje i šteta za okoliš. Lokalne tvrtke (ili okolišna služba u susjedstvu) su zakonom obavezani pohraniti i praraditi ovakvu vrstu proizvoda, kao sredstva ekološkog zbrinjavanja otpada.

Mill International B.V.

De Giesel 5

6081 PG Haelen

The Netherlands

www.millheat.com